MANUAL DE USUARIO

EAGLE 100

Imagen referencial

ADVERTENCIA:
Lea y entienda todas las instrucciones antes de usar

www.myh.cl

Indice

Pag.

1. Descripción del equipo..... 2

2. Partes del compresor..... 2

3. Parametros tecnicos..... 2

4. Indicaciones antes de usar el equipo..... 3

5. Indicaciones de uso. 3

6. Precauciones..... 4

7. Mantenimiento 4

8. Fallas y posibles soluciones..... 5

9. Despiece del equipo..... 6

10 . Garantía..... 8

ADVERTENCIA

- Antes de utilizar el equipo lea detenidamente este manual para familiarizarse con el funcionamiento del mismo y consérvelo para futuras referencias.

1. Descripción del equipo.

Ud. Ha adquirido un equipo de excelente factura, el cual incorpora las ventajas de un diseño compacto, liviano, de fácil operación, seguro y silencioso. Útil para ser usado en las tareas domesticas, pequeños talleres y cualquier área donde se requiera de aire comprimido.

2. Partes del compresor.

1. Unidad compresora
2. Presostato
3. Válvulas de salida de aire y válvula de seguridad
4. Válvula de drenado
5. Tanque de aire

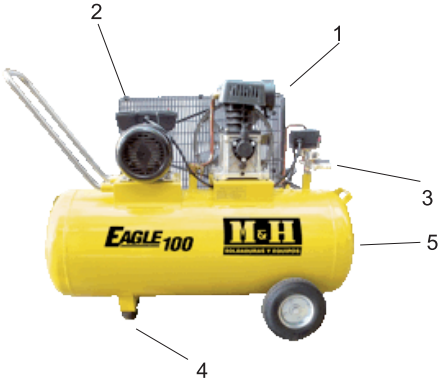

3. Parametros tecnicos

Parámetro/Modelo	MYH EAGLE 100
Potencia	2,2 Kw / 3 HP
Voltaje / Frecuencia	230 V / 50 Hz
Pistones	2
Velocidad de rotación	100 RPM
Presión de salida	8 bar
Flujo de salida	4,8 bar
Capacidad del estanque	290 L/min
Capacidad del tanque	100 Lts
Medidas	109 x 43 x 84 cm
Medida salidas de aire	1/4”
Peso neto	73 Kg

4. Indicaciones antes del usar el compresor.

1. Este equipo debe ser usado en lugares limpios, secos y con buena ventilación.
2. Mantenga el voltaje dentro de un rango de 5% de lo indicado.
3. Mantenga el nivel de aceite en el círculo rojo del indicador.
4. Se recomienda usar aceite SAE30 o L-DAB100 para operar en temperaturas sobre los 10ºC, y usar SAE10 o L-DAB68 para temperaturas bajo los 10ºC.
5.- Abra la válvula de aire y ponga la palanca de encendido en la posición ON (Fig.2) deje el compresor funcionando sin carga por 10 minutos para permitir la lubricación de las partes móviles antes de usar el euipo.

1. Indicador de presion
2. Control de encendido/apagado
3. Válvula de seguridad
4. Salidas de aire
5. Regulador de presión

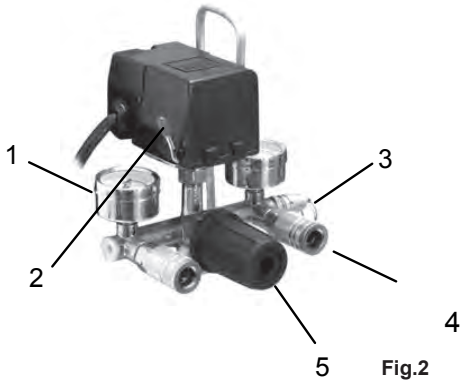

Fig.2

5. Indicaciones de uso.

1. El compresor trabaja automáticamente controlado por el presostato. La carga se detiene automáticamente cuando el nivel de presión del tanque alcanza un cierto nivel máximo predeterminado, y se reinicia cuando la presión alcanza un cierto nivel mínimo. Ambos niveles de presión vienen determinados de fábrica. Se recomienda NO MODIFICAR esta calibración. Cuando el compresor es apagado, el aire en las tuberias debe ser vaciado a trvés de la válvula de seguridad ubicada a un costado del presostato. No eliminar el aire remanente podria dañar el motor al reiniciar el compresor.
2. La presión de salida del aire puede ser regulada mediante la perilla de ajuste. Gire la perilla en el sentido de las agujas del reloj para aumentar la presión de salida, y en sentido contrario para disminuirla. (Fig.3).
3. Para poder detener el compresor simplemente mueva la palanca del presostato a la posición OFF.

6. Precausiones.

1. Coloque la tapa plástica de la unidad compresora, el filtro de aire y el tapón de trabajo del carter de aceite antes de usar el compresor.
2. NUNCA desarme ninguna parte del compresor mientras el tanque contenga aire.
3. NUNCA desarme ninguna parte eléctrica sin desconectara el cable de alimentación primero.
4. No modifique la válvula de seguridad.
5. NO USE el compresor en lugares con voltajes muy bajos o muy altos, o con mucha variación.
6. NUNCA desconecte el cable de alimentación para apagar el compresor. Mueva la palanca a al posición OFF para apagarlo.
7. Si la válvula de seguridad no funciona con el motor detenido, revise el compresor para encontrar la causa a fin de no dañar el motor.
8. Mantenga el cable de alimentación de la corriente, y abra la válvula para vaciar el tanque cuando haya terminado de usar el compresor.

7. Mantenimiento.

1. Limpie el cigüeñal y cambie el aceite después de las primeras 10 horas de uso.
2. Limpie el medidor de aceite después de 20 horas de uso y rellene el Carter si fuera necesario. (Fig.5).
3. Abra la válvula de drenado debajo del tanque para eliminar el agua condensada cada 60 horas de uso.
4. Limpie el cigüeñal y cambia el aceite; limpie el filtro de aire; y revise la válvula de seguridad y los medidores de presión cada 120 horas de uso.

Fig.5

8. Fallas y posibles soluciones.

FALLA	CAUSA POSIBLE	SOLUCIÓN
Motor no parte, entrega poca potencia o se calienta.	1. Fallas en el suministro de corriente o voltaje insuficiente. 2- Cable de alimentación muy delgado. 3. Fallas en el presostato. 4. Fallas en el motor. 5. Unidad compresora atascada.	1. Revisar el suministro de corriente. 2. Reemplace el cable de alimentación. 3. Reemplace o repare. 4. Reemplace o repare. 5. Revise y repare.
Unidad compresora atascada	1. Partes móviles sobrecalentadas o quemadas por falta de aceite 2. Partes móviles dañadas o atascadas por algun cuerpo extraño.	Revise cigüeñal, rodamientos, biela, pistones, anillos y reemplace si fuera necesario.
Excesiva vibración o reuido en el compresor	1. Piezas sueltas en el compresor. 2. Cuerpo extraño en la unidad compresora. 3. Pistón choca contra la placa de la válvula. 4. Piezas móviles en extremo desgastadas.	1. revisar y apretar. 2. Revisar y remover. 3. Coloque una empaquetadura más gruesa. 4. Reparar o reemplazar.
Presión insuficiente o capacidad de descarga disminuida.	1. Funcionamiento deficiente del motor. 2. Filtro de aire tapado. 3. Filtración en la válvula de seguridad. 4. Filtración en la válvula de salida. 5. Empaquetadura dañada. 6. Placa de la válvula dañada, con exceso de hollín o atascada. 7. Pistón y cilindro desgastados o dañados.	1. Revise y repare. 2. Limpie o reemplace el filtro. 3. Revisar válvula y ajustar. 4. Revisar y reparar. 5. Revisar y reemplazar. 6. Reemplace y limpie. 7. Reparar o reemplazar.
Consumo de aceite excesivo.	1. Nivel de aceite demasiado alto. 2. Entrada de aire obstruida. 3. Pistón y cilindro desgastados o dañados.	1. Mantenga el nivel de aceite dentro de los límites indicados. 2.- Revisar y limpiar. 3. Reparar o reemplazar.

9. Despiece del equipo.

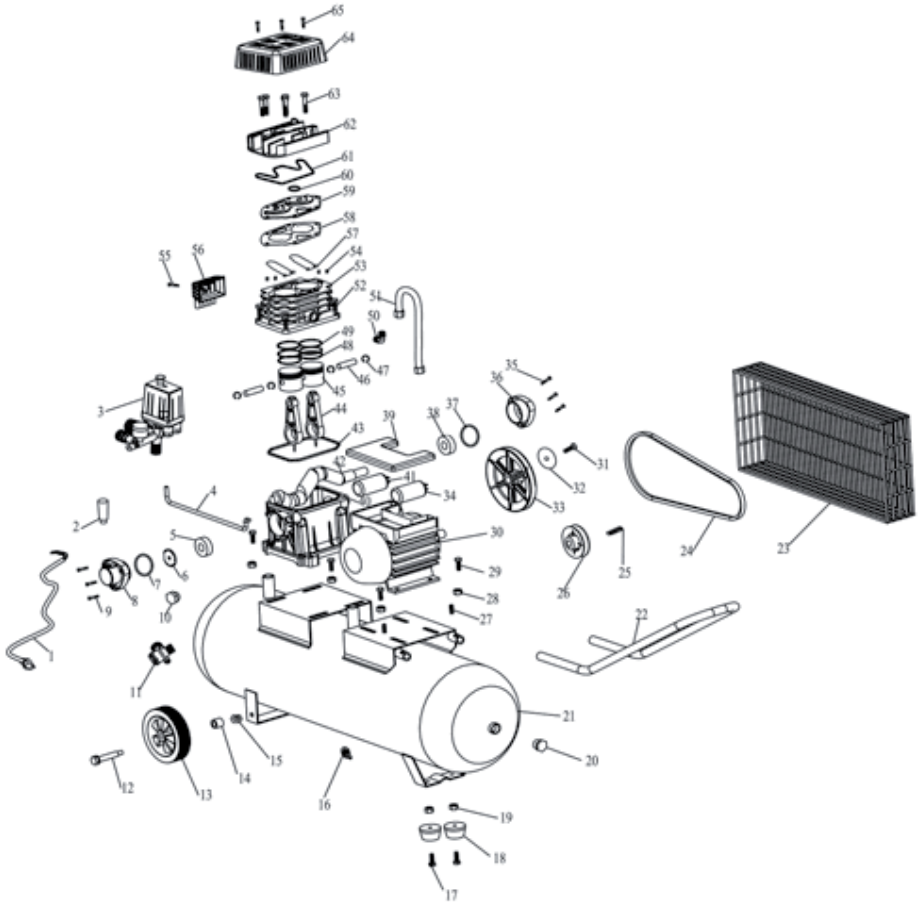

N°	Pieza	Cant.	N°	Pieza	Cant.
1	Cable de alimentación	1	33	Rueda unidad compresora	1
2	Entrada de aire	1	34	Condensador trabajo	1
3	Presostato	1	35	Perno M6^16	3
4	Cañería tanque aire	1	36	Tapa delantera rodamiento	1
5	Rodamiento 6202	1	37	Sello 53*2.0	1
6	Reten	1	38	Rodamiento 6205	1
7	Sello 53*2.0	1	39	Tapa condensador	1
8	Tapa trasera rodamiento	1	40	Caja cigüeñal	1
9	Perno M6*16	3	41	Condensador partida	1
10	Medidor aceite	1	42	Eje cigüeñal	1
11	Válvula directa	1	43	Empaquetadura	1
12	Eje rueda	2	44	Biela	2
13	Rueda	2	45	Pistón	2
14	Tope rueda	2	46	Perno del pistón	2
15	Tuerca M10	2	47	Golilla	4
16	Válvula de drenado	1	48	Anillo aceitero pistón	4
17	Perno M8x25	2	49	Anilloplano pistón	2
18	Tope de goma	2	50	Codo conector (derecho)	1
19	Tuerca M8	2	51	Cañeria presostato	2
20	Perno M6x10	1	52	Perno M8x30	4
21	Tanque	1	53	Cilindro	1
22	Manilla	1	54	perno	4
23	Rejilla	1	55	Tornillo M4x42	1
24	Banda de goma	1	56	Filtro aire	1
25	Pasador	1	57	Chapaleta	2
26	Rueda del motor	1	58	Empaquetadura	1
27	Perno M8*10	4	59	Placa válvulas	1
28	Tuerca M10	4	60	Sello 10*1.2	2
29	Perno M8*30	4	61	Sello	1
30	Motor eléctrico	1	62	Cubierta cilindro	1
31	Perno M8*25	1	63	Perno M8x45	4
32	Golilla	1	64	Cubierta	1
			65	Tornillo M6x10	1

10. Garantia.

Estimado cliente:
El equipo adquirido por usted ha sido sometido a procesos de control de calidad antes de llegar a su poder. Sin embargo, y en la eventualidad que durante la vigencia de esta garantía y en los plazos indicados mas abajo para ella, su equipo presentara algún desperfecto atribuible a su fabricación; usted tendrá derecho a usar esta garantía en los términos que mas adelante se detallan.

CONDICIONES DE LA GARANTIA:
Si su producto presentara una falla atribuible a defectos de fabricación, usted podrá hacer uso de la garantía, siendo el equipo revisado y reparado gratuitamente por nuestro servicio técnico, incluyendo mano de obra y repuestos. Esta garantía puede hacerse efectiva cada vez que se presenten defectos atribuibles a fabricación, dentro del periodo de vigencia de la misma.
Este periodo de vigencia es de 6 meses contados a partir de la fecha en la factura o boleta de venta. Este periodo se extenderá en el numero de días que el equipo se encuentre ingresado a servicio técnico producto de fallas de fabricación.

COMO SE HACE EFECTIVA LA GARANTIA:
Para hacer efectiva la garantía, usted debe llevar el equipo defectuoso a cualquiera de los locales de M&H Comercial e Industrial Ltda., y presentar la boleta o factura de compra correspondiente en donde se pueda verificar la fecha de compra y el modelo del equipo.

EXCLUSIONES DE LA GARANTIA:
La presente garantía podrá hacerse válida, excepto en las siguientes situaciones:
1.Enmiendas en la presente póliza, la boleta o factura.
2.Mal uso del equipo o intervenciones en él por parte de terceros fuera del personal de Servicio Técnico de M&H.
3.Manipulación indebida, conexión a tensiones de corriente distintas a las especificadas por el fabricante y/o a tensiones variables más allá de los márgenes permitidos.
4.Daños causados por golpes durante el bodegaje, mal trato intencional, o transporte indebido.
5.Daño causado por la presencia de cualquier elemento extraño al interior del equipo.
6.Piezas o partes que hayan quedado inoperables por desgaste normal en su uso, negligencia o mal uso.
7.Uso de este equipo sin un sistema de protección eléctrica adecuada (guardamotor no incluido), o no siguiendo las indicaciones señaladas en el presente manual.
8.En caso que el equipo haya sido dañado sin responsabilidad de M&H, éste no será reparado a menos que el cliente acepte el presupuesto de reparación entregado por el Servicio Técnico de M&H. Sin perjuicio de lo anterior, Servicio Técnico podrá, a entera libertad, sin responsabilidad posterior y cuando lo estime conveniente, reparar gratuitamente el equipo. Lo cual quedara consignado en la correspondiente guía de entrega.

M&H Comercial e Industrial Ltda.
Av. Presidente Eduardo Frei Montalva 4800, Santiago.
Centro Servicio Cliente 600 600 20 40
www.myh.cl

DATOS GARANTÍA

Nombre completo …….....
RUT / Cédula de Identidad.....……..
Marca equipo……Modelo…….....
Nº serie…….
Fecha de compra……..
Nº de factura……Local de venta…….....

M&H
SOLDADURAS Y EQUIPOS

SERVICIO AL CLIENTE 600 600 20 40

www.myh.cl

MyH Comercial e Industrial Ltda.
Casa Matriz: Av. Presidente Eduardo Frei Montalva 4800
Renca - Santiago

SANTIAGO - ANTOFAGASTA - LA SERENA - VIÑA DEL MAR
RANCAGUA - CONCEPCIÓN - TEMUCO - PUERTO MONTT